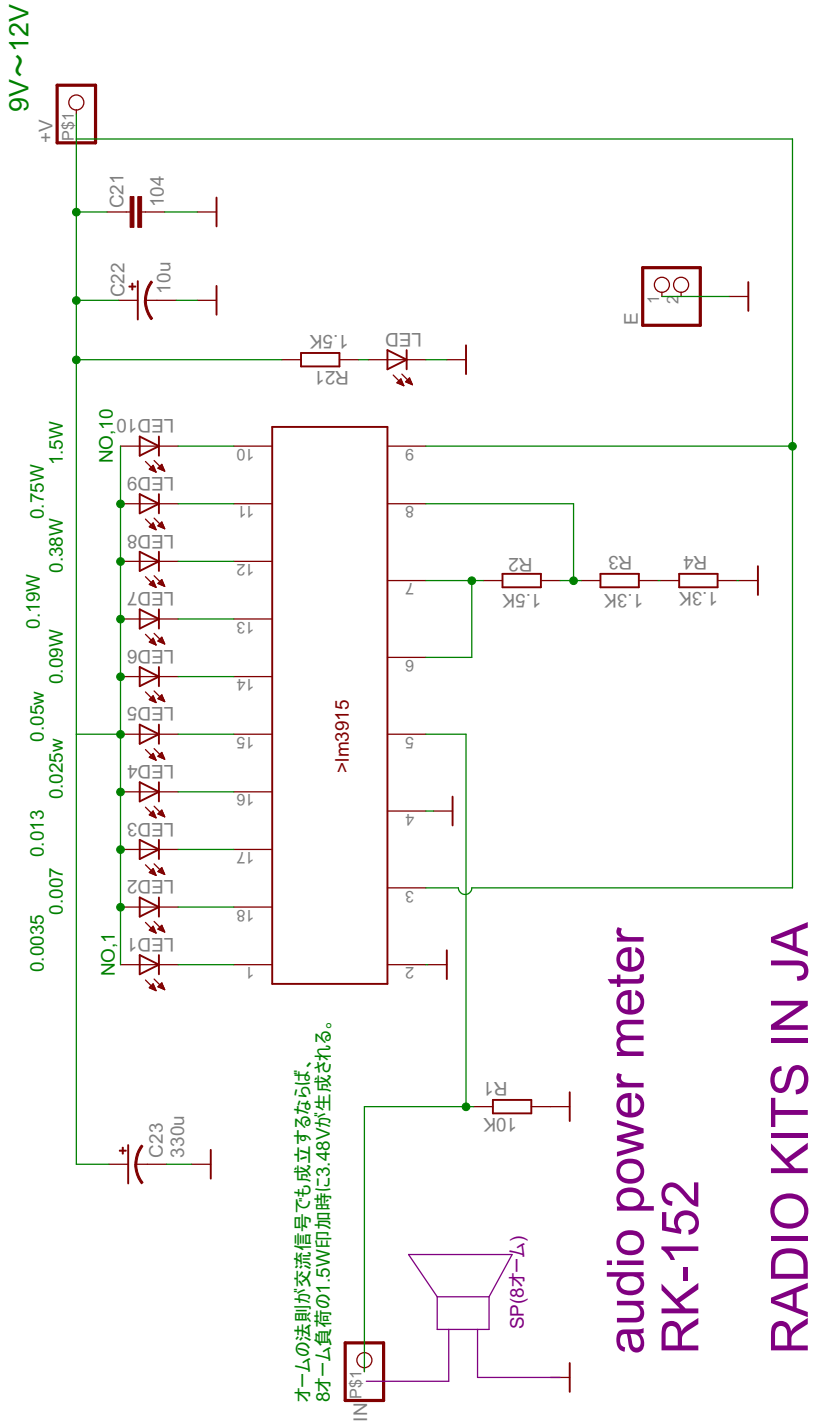
9V～12V
+V
P$1
C21
104
C22
10u
R21
1.5K
LED
E
NO,10
LED10
LED9
LED8
LED7
LED6
LED5
LED4
LED3
LED2
LED1
NO,1
0.0035
0.007
0.013
0.025w
0.05w
0.09W
0.19W
0.38W
0.75W
1.5W
>lm3915
R2
1.5K
R3
1.3K
R4
1.3K
C23
330u
R1
10K
オームの法則が交流信号でも成立するならば、
8オーム負荷の1.5W印加時に3.48Vが生成される。
IN
P$1
SP(8オーム)
audio power meter
RK-152
RADIO KITS IN JA